NACELLE SUR PORTEUR 12 M

COMET X4-12

Hauteur de travail maximale **12 m**

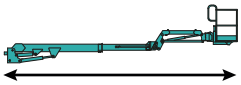

Déport maximal **4,5 m**

Poids du matériel **2,8 t**

LES SPECS

Constructeur	COMET
Modèle	X4-12
Poids	2800 kg
Puissance	130 CV
Dimensions panier L x l x H	800 x 700 x 1100 mm
Hauteur de travail max.	12 m
Déport max.	4,5 m
Rotation nacelle	180°
Charge utile nacelle	150 kg
Nombre d'opérateur	1
Dimensions benne L x l x H	150 x 120 x 50 mm

LES +

- Espace libre dans la benne arrière pour transporter des matériaux
- Véhicule 4 roues motrices pour être positionné au plus près du lieu de travail
- Uniquement 2 pieds stabilisateurs qui permet une installation rapide et en sécurité

LES DIMENSIONS

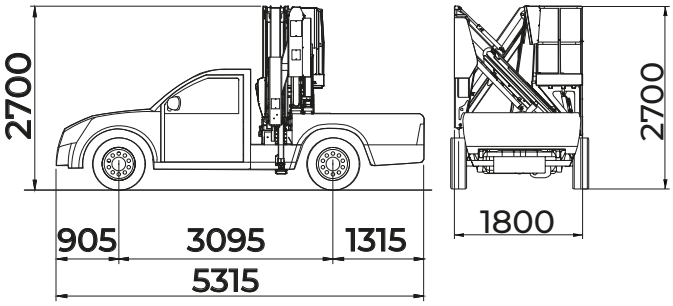

unité : mm

L'ABAQUE

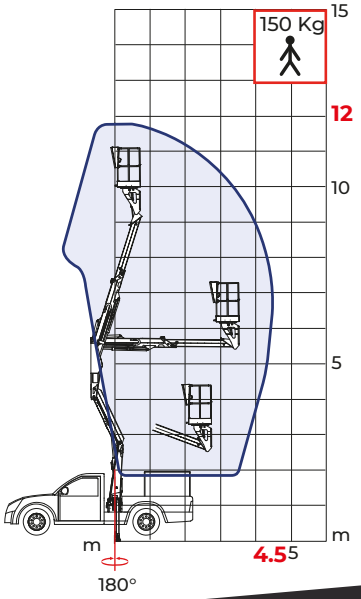

Document non contractuel

WWW.LOCA-VENTE.FR